poteaux

GB Posts • **E** Postes • **P** postes • **IT** Pali • **NL** Palen • **D** Pfosten • **TU** stâlpi • **PL** Słupki • **RO** Stâlpi • **RU** Стойки

poteau supplémentaire, profil elliptique

- **GB** extra posts, oval section
- **E** postes suplementarios, perfil elíptico
- **P** postes suplementares, perfil elíptico
- **IT** pali aggiuntiviv, profilo ellittico
- **NL** bijkomende palen, elliptisch profiel
- **D** zusätzliche Pfosten, elliptisches Profil.
- **TU** Ek direk, elips biçiminde profil
- **PL** dodatkowe słupki, profil eliptyczny
- **RO** stâlpi suplimentari, profil eliptic
- **RU** дополнительные опоры, Эллиптический профиль.

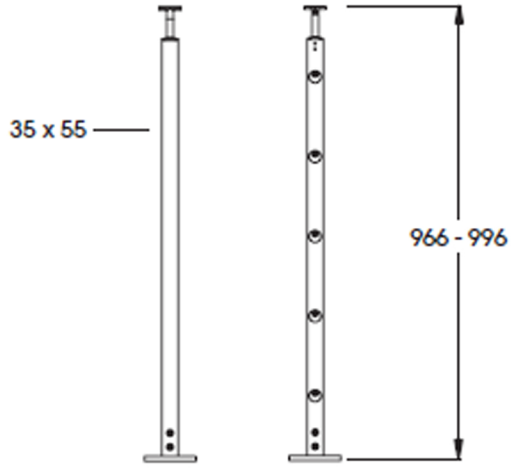

assemblage du poteau

- **GB** post assembly
- **E** ensamblaje del poste
- **P** montagem do poste
- **IT** assemblaggio del palo
- **NL** assemblage paal
- **D** Zusammenbau des Pfostens
- **TU** direk birleştirici-toplayıcı
- **PL** montaż słupka
- **RO** asamblarea stâlpului
- **RU** Сборка опоры

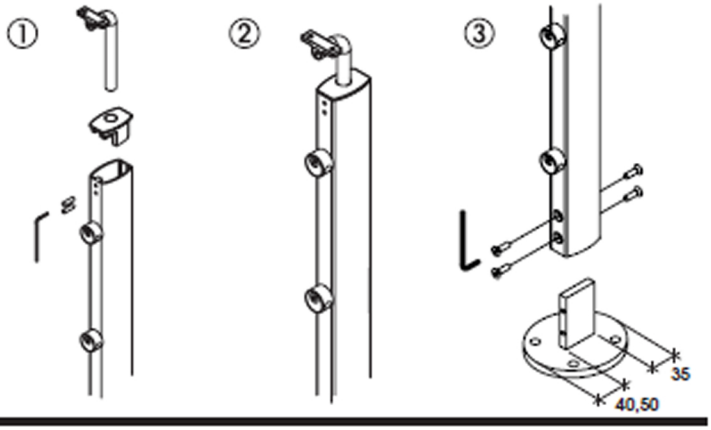

accessoires de fixation des poteaux

• **GB** accessories postes fasteners • **E** accesorios postes sujetadores • **P** acessórios postes prendedores • **IT** Accessori pali fermi
• **NL** accessoires paal bevestigingsmiddelen • **D** Zubehör Pfosten Verschlüsse • **TU** direkleri tutturma aksesuarı
• **PL** akcesoria słupki mocujące • **RO** Piesele componente ale kitului • **RU** аксессуары столбы крепеж

tirefonds pour sol bois

- **GB** Lag bolts for wood floors
- **E** Tirafondos para suelos de madera
- **P** Tira-fundo para pavimento em madeira
- **IT** Tirafondi per pavimento in legno
- **NL** Slotschroef voor houten vloer
- **D** Sechskantschrauben für Holzboden
- **TU** ağaç zemin için civata
- **PL** Wkręt do podłogi drewnianej
- **RO** Şuruburi autofiletante pentru podea din lemn
- **RU** Фундаментальные болты для деревянного пола

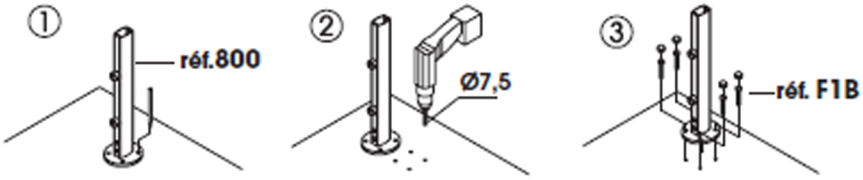

chevilles pour sol béton
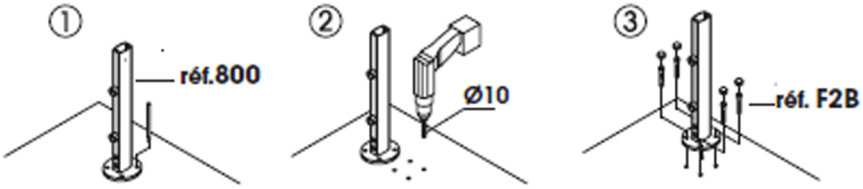
- **GB** Anchor bolts for concrete floors
- **E** Tacos para suelos de hormigón
- **P** Cavilhas para pavimento em betão
- **IT** Cavigile per pavimenti in cemento
- **NL** Pluggen voor betonnen vloer
- **D** Schwerlastanker für Betonboden
- **TU** beton zemin için civata
- **PL** Montaż poręczy do ściany
- **RO** Dibluri pentru podea din beton
- **RU** Штыри для бетонного пола.