kordo.

FICHE TECHNIQUE

NOVAH
Kit escalier droit

Réf. 792 – EAN 3443440007920 – HÊTRE – 13 MARCHES

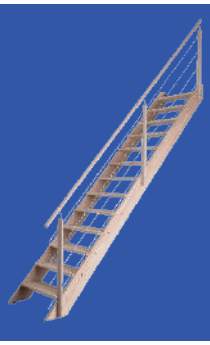

Fabrication Française
Qualité professionnelle
Kit à monter soi-même
Matériaux : Hêtre + tubes inox
Utilisation en intérieur uniquement
INSTALLATION FACILE ET FAISABLE PAR TOUS
Bois certifié FSC 100%
Garantie 2 ans

Composition pack

2 limons
13 marches
1 garde-corps
Platines de fixation
Quincaillerie

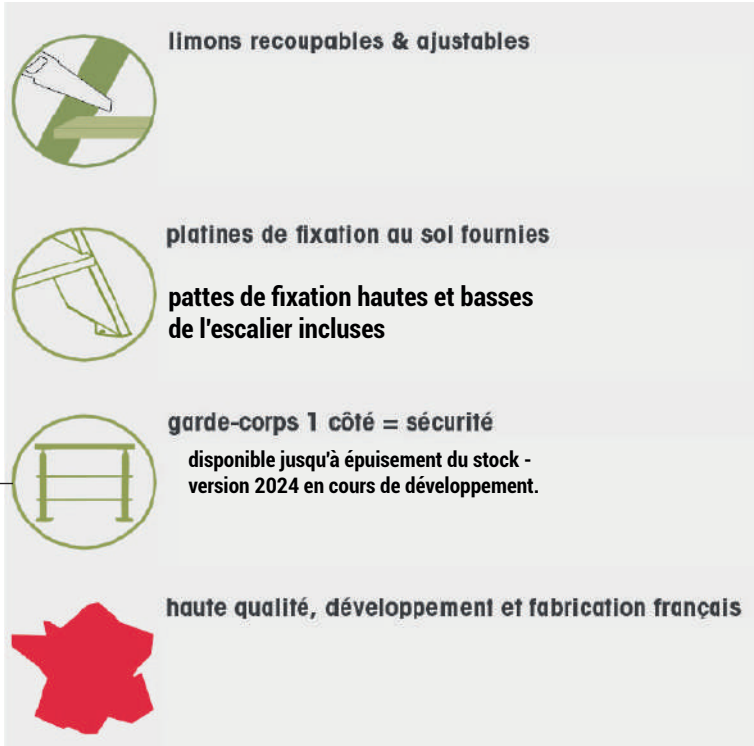

- **3 Poteaux hêtre** 34 x 60 x 986mm
- **2 mains courantes hêtre + 2 embouts fonte aluminium peint** Ø40 x 2000 mm
- **8 tubes inox A2-304** Ø10 x 2000 mm
- **13 marches hêtre** ép.28 x P220 x L735 mm
- **2 limons hêtre** ép.32 x H190 x L 3854 mm
- **accessoires et visserie**
- **marches et limons en hêtre lamellé collé**

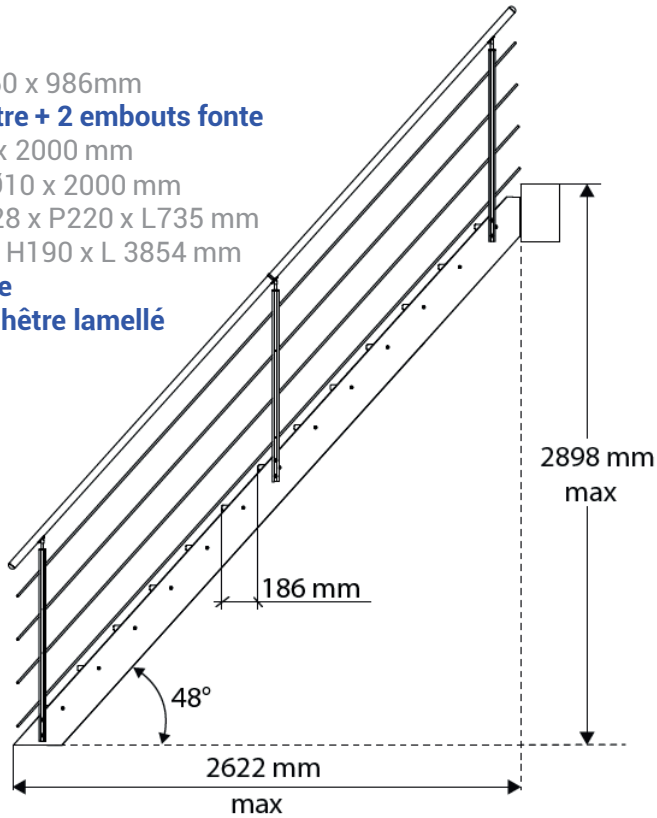

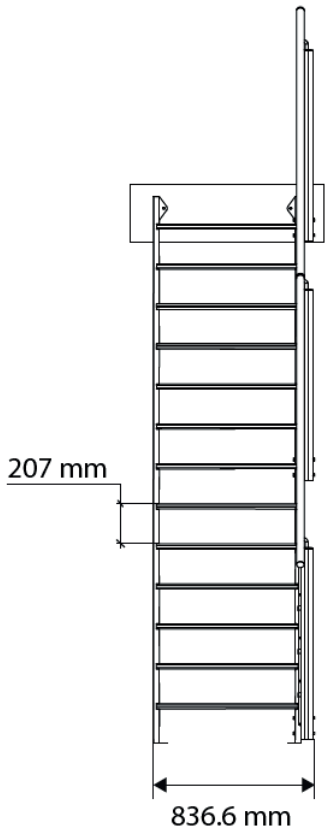

LOGISTIQUE

Gencod
3443440007920 – réf. 792

Livré
En 3 colis

Poids unité de vente
93.60 kg

marches : 49 kg
garde-corps : 13.40 kg
limons : 31.20 kg

Colis
marches : 80 cm x 60 cm x 34 cm
garde-corps : 204 cm x 14 cm x 9.05 cm
limons : 385,50 cm x 19 cm x 6,40 cm

INFOS COMPLÉMENTAIRES

Avantage produit :

- **Sobre – Discret**
- **Recoupable et ajustable**
- **Sécurisé**
- **Prêt à poser**

Autres caractéristiques :

Contremarches réf. 796 vendues séparément

Trémie nécessaire : L.min. 2100 x lg 850 mm