kordo.
une marque du groupe BURGER

FICHE TECHNIQUE

NORMANDIE

Pack contremarches pour escalier droit

Réf. MNOCM – EAN 3444600660726 – SAPIN – 14 CONTREMARCHES

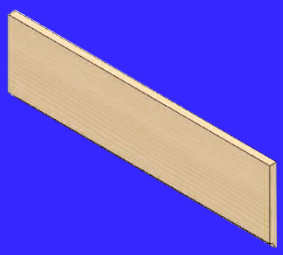

Qualité professionnelle
Kit à monter soi-même sur escalier MNOLM
Matériaux : Sapin épicéa naturel non traité
Utilisation en intérieur uniquement
INSTALLATION FACILE ET FAISABLE PAR TOUS
Garantie 2 ans
Bois certifié PEFC

Composition pack

14 contremarches
14 tasseau
Visserie

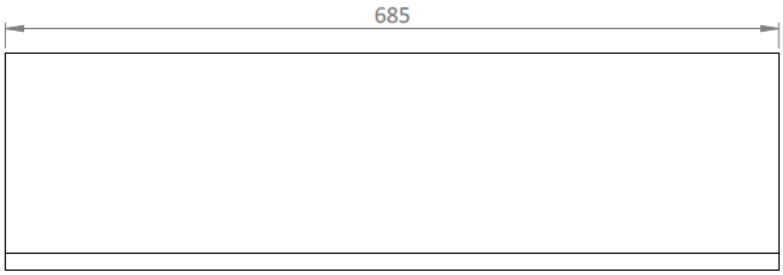

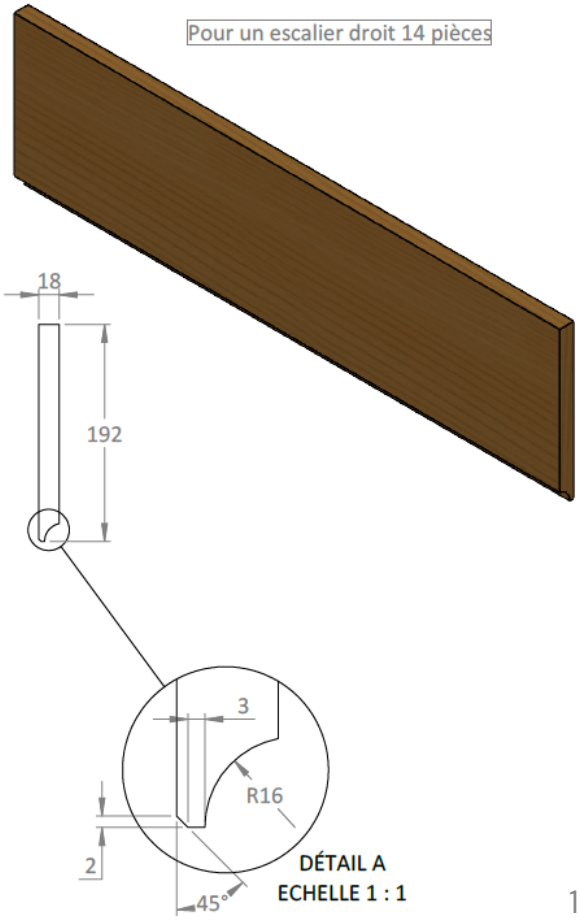

Tasseaux 20 x 20 x 685 mm inclus

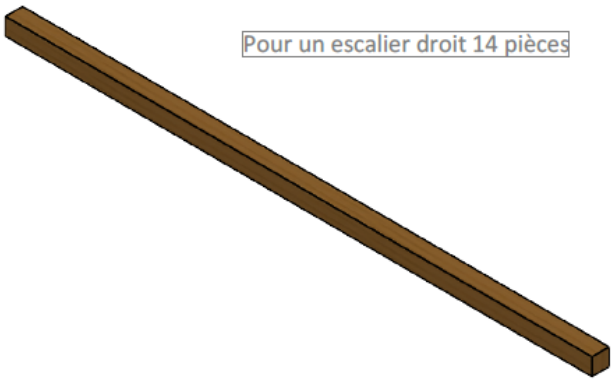

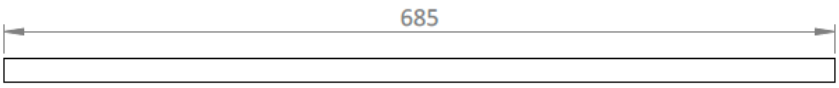

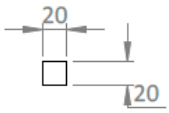

LOGISTIQUE

Gencod
3444600660726 – réf MNOCM

Livré
Sous emballage carton

Poids unité de vente
22 kg

Colis
21 cm x 146 cm x 17 cm

INFOS COMPLÉMENTAIRES

Avantage produit :

- A lasurer ou peindre selon les envies

Autres caractéristiques :

Convient à l'escalier droit Normandie MNOLM uniquement,

Dimensions escalier : hauteur mini-maxi 1809 – 3045mm
Dimensions marches : ép. 32 x 190 mm
Hauteur de marche : 206 mm
Dimensions ouverture mini-maxi : 800 x 1780 mm
Charge maximale : 150 kg